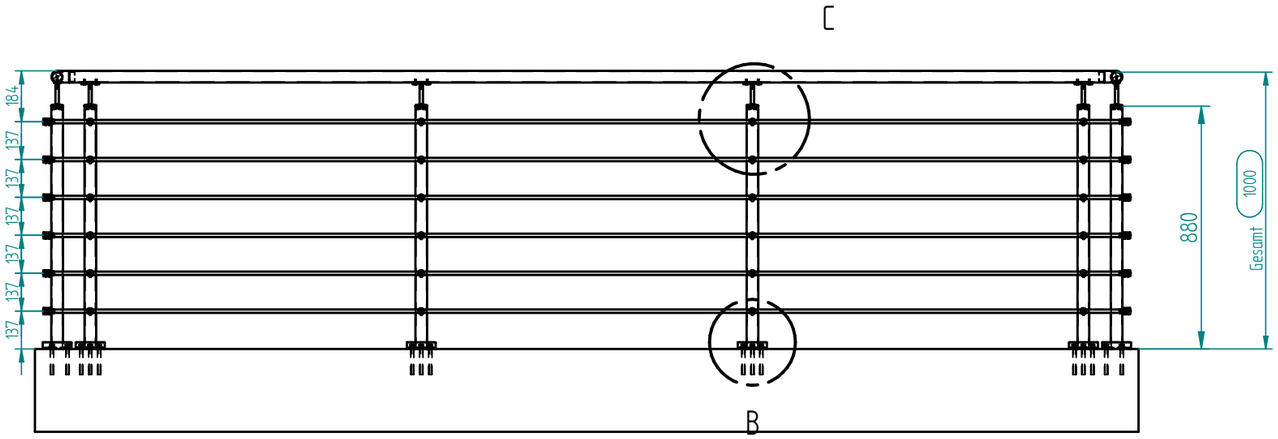

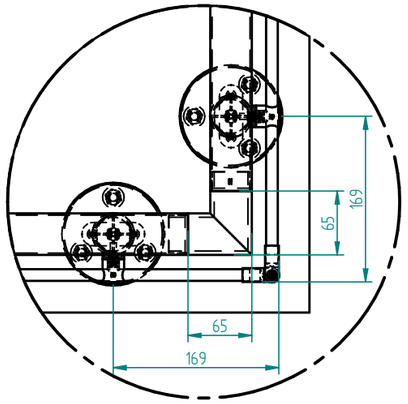

EINZELHEIT A

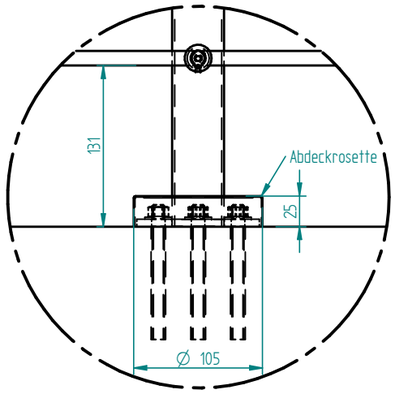

EINZELHEIT B

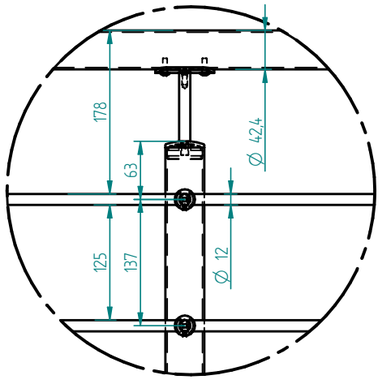

EINZELHEIT C

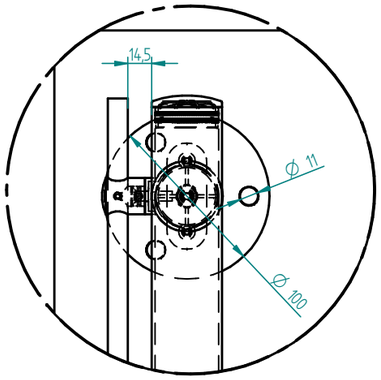

EINZELHEIT D

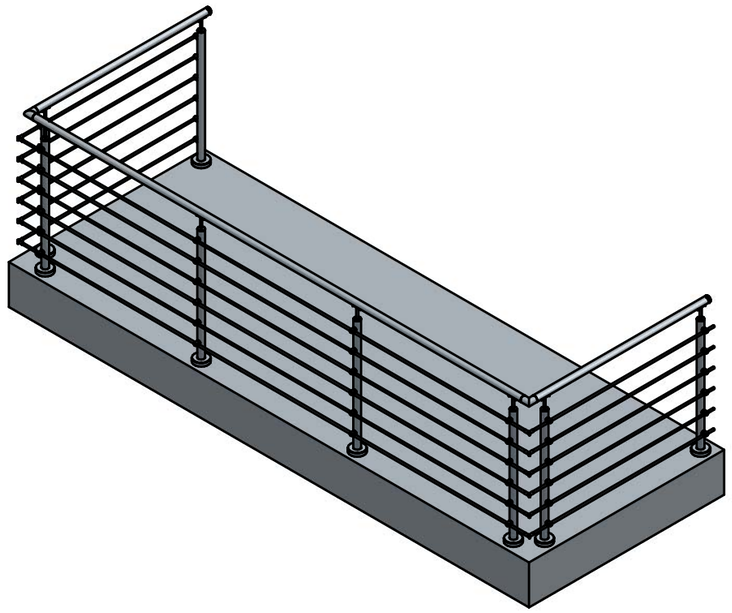

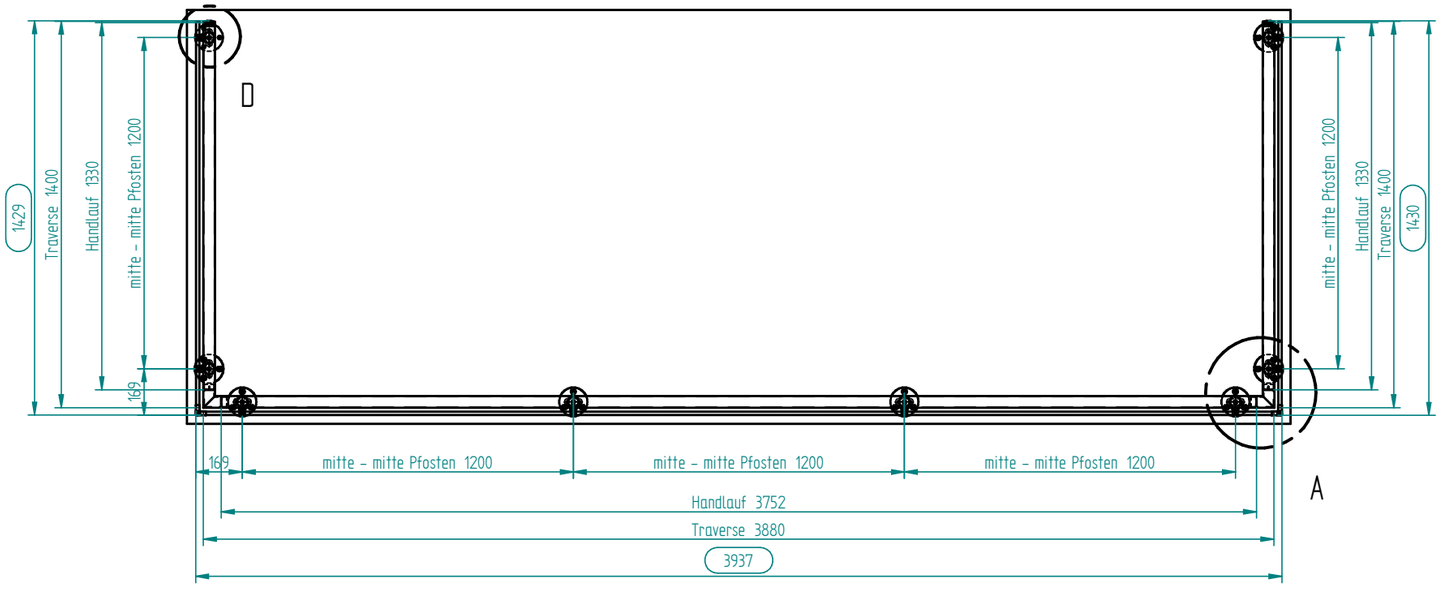

Metalleigenschaften		Stückzahl	Version:	Allgemeintoleranzen: (gelten nicht für Gläser) DIN ISO 2768-vL	Glasprofi24
Material:	Edelstahl	1	A		
Oberfläche:	Edelstahl geschliffen	Blatt A3	Maßstab: –	Bearbeiter: Konstruktion	Zeichnungsdatum: –
Glaseigenschaften					
Glasart	–	Auftragsnummer/Kunde Konstruktion			
Glasstärke	–				
Kanten	–				
Glas	–	Benennung: LEXA Relinggeländer aus Edelstahl vorgesetzt			
Beschichtung					
Sonstiges					