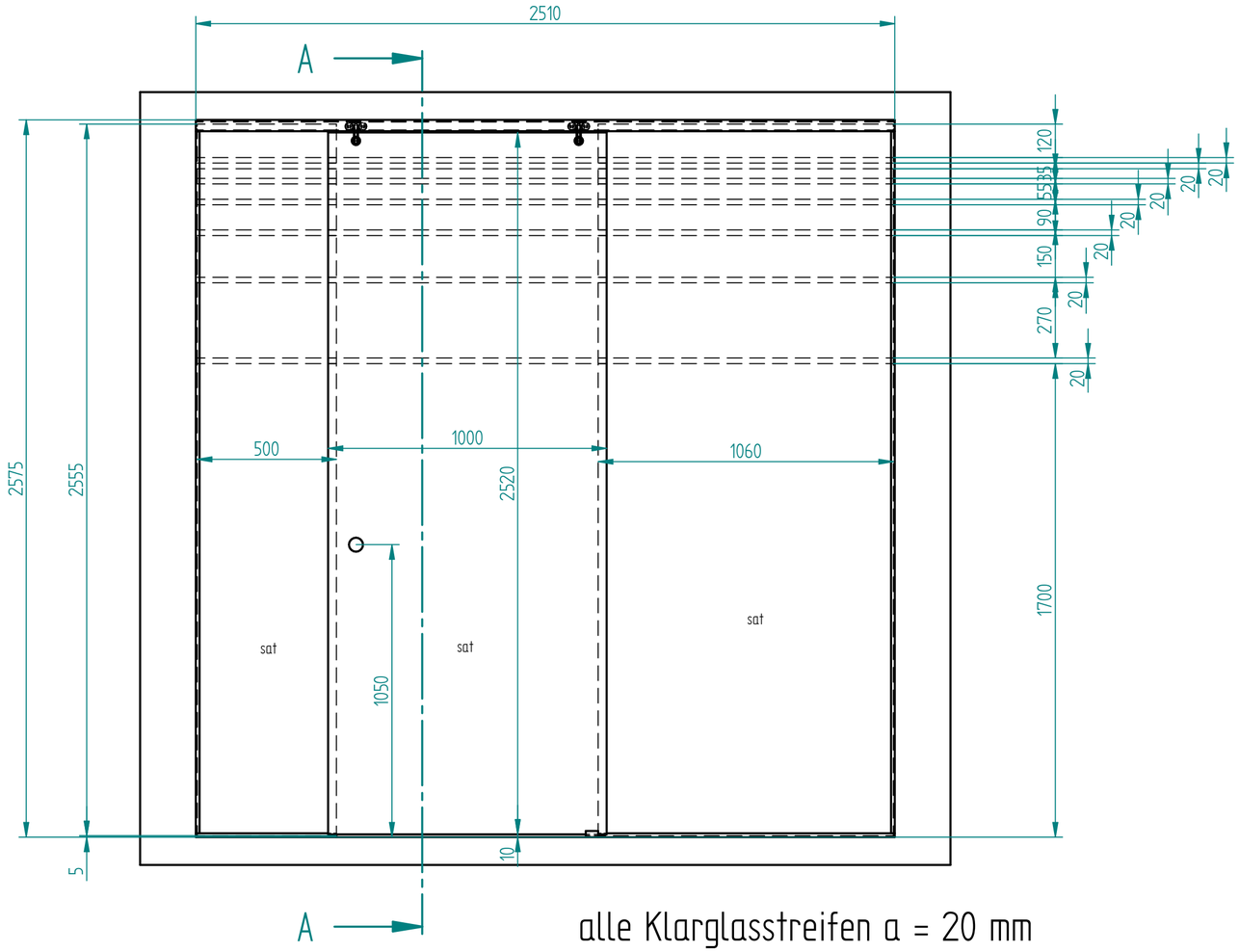

Schnitt A-A

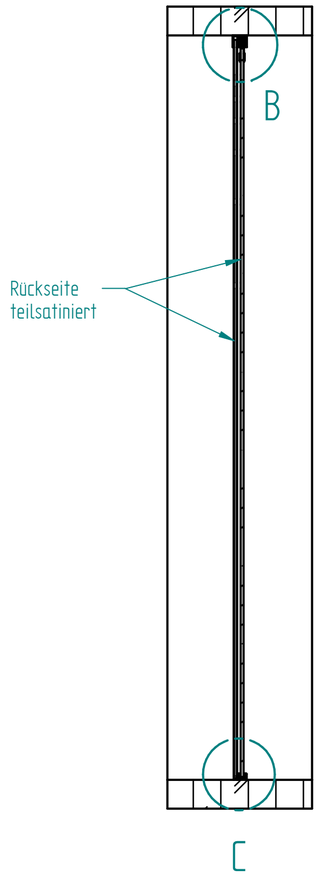

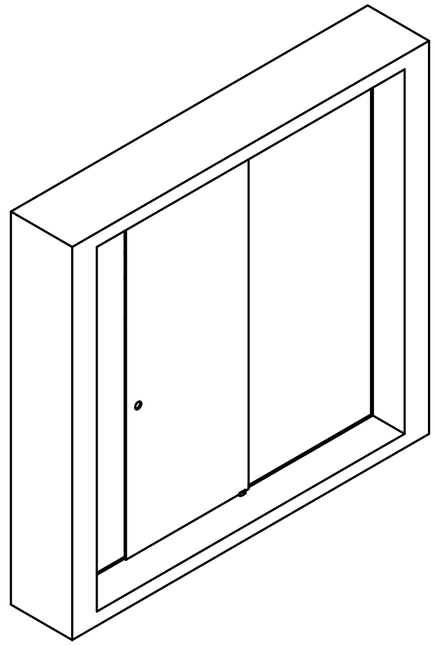

EINZELHEIT B
1:2

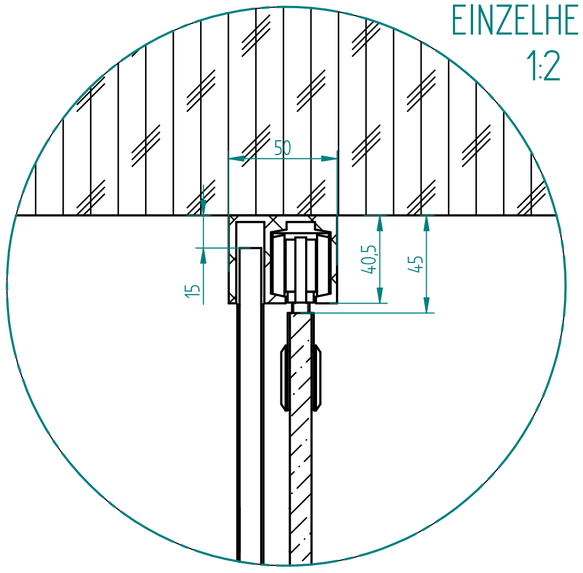

EINZELHEIT C
1:2

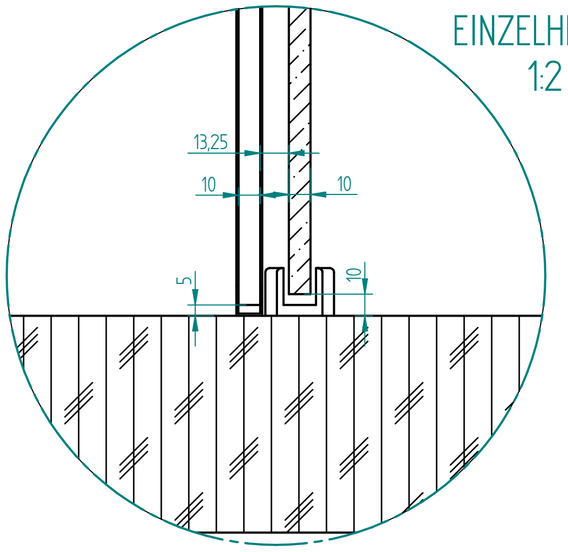

	NAME	DATE
gezeichnet	Ho.	03/06/12
geprüft		
Oberfl. Beschlage	geschliffen	
Stückzahl	1	
Glasart	ESG	
Glasstarke	10	
Kanten	poliert	
Oberflache Glas	RS: teilsatiniert	

Glasprofi 24

Kunde:

SIZE: A 2 | Benennung: Schiebetür MERCATO mit Festteilen | REV

FILE NAME: _1fl_2xFt.dft

SCALE: M 1:10 | WEIGHT: