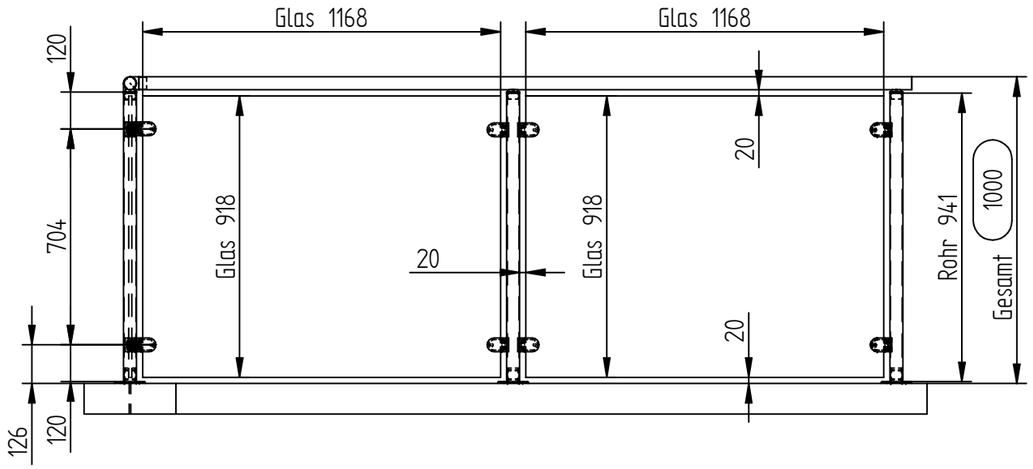

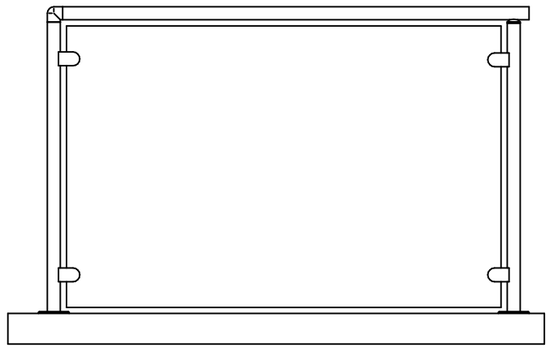

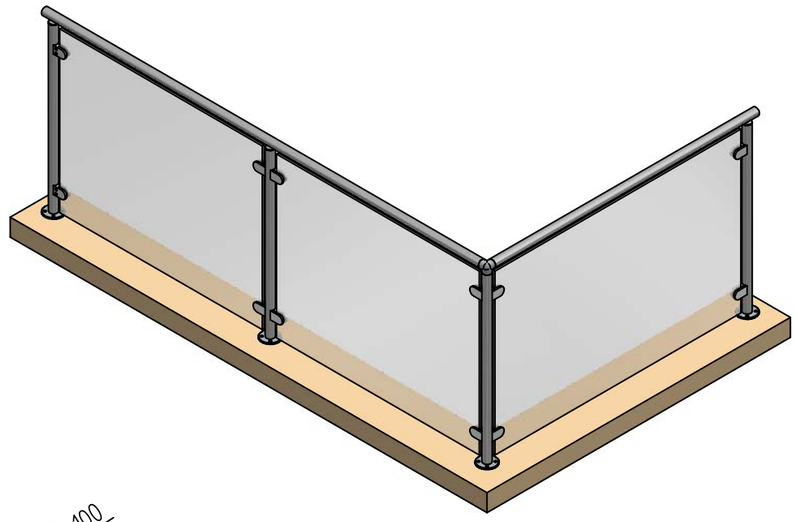

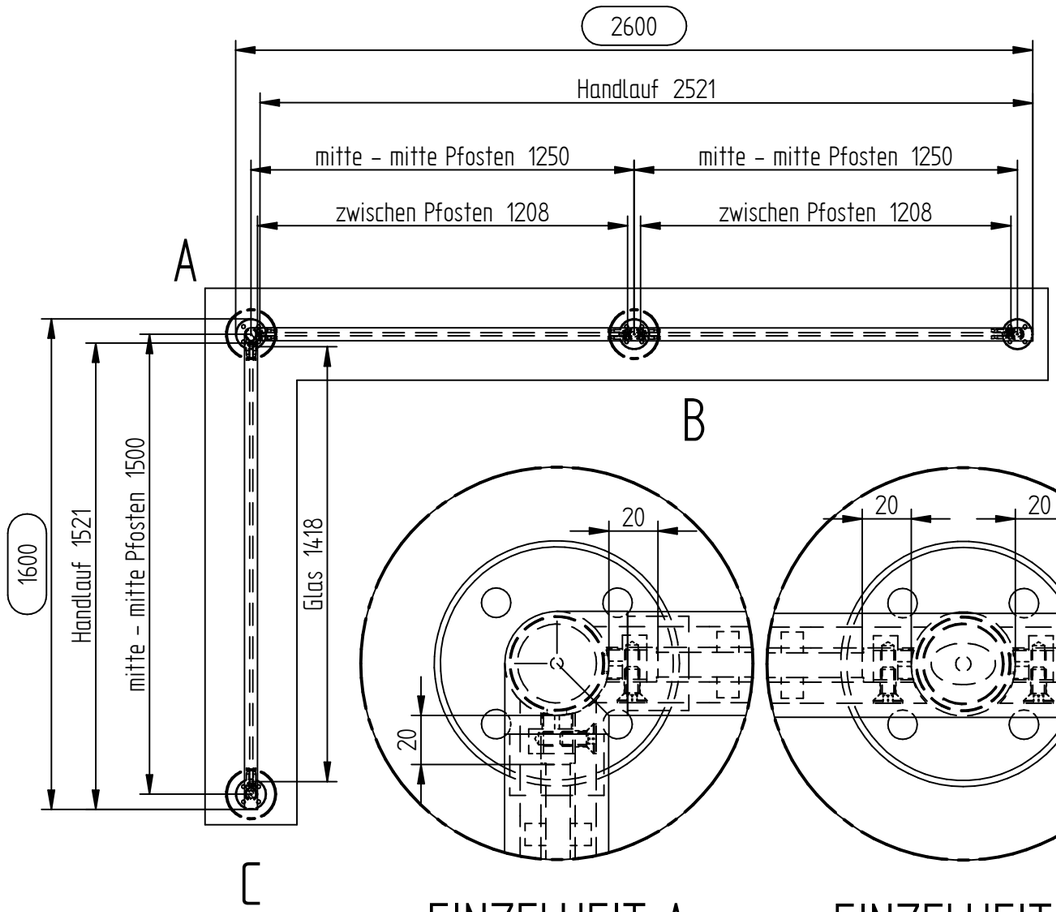

EINZELHEIT A

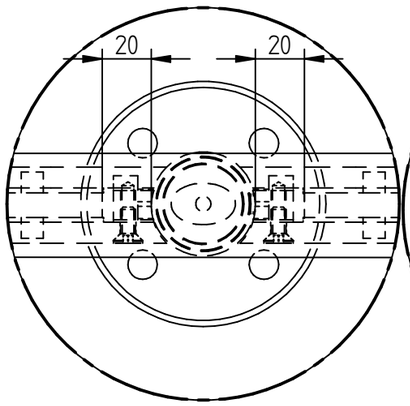

EINZELHEIT B

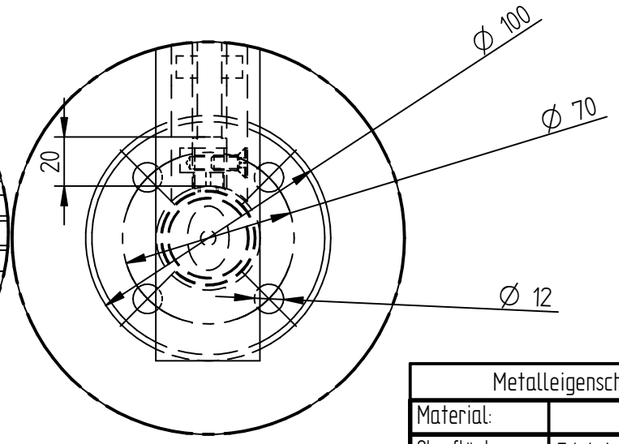

EINZELHEIT C

Metalleigenschaften	
Material:	V2A
Oberfläche:	Edelstahl geschliffen
Glaseigenschaften:	
Glasart	ESG
Glasstärke	10
Kanten	poliert
Glas	Klarglas
Beschichtung	ohne
Sonstiges	-

Stückzahl 1		Version: A	Allgemeintoleranzen: (nicht gelten für Glaser) DIN ISO 2768-vL	Glasprofi24
	Blatt A3	Maßstab: 1:10	Bearbeiter: Konstruktion	Zeichnungsdatum: 27.01.2022
Kunde / Auftragsnummer: Konstruktion				
Benennung: Glasbrüstung Gardo				
FILE NAME: AN1234567_Muster Auftrag-V_Gardo.dft				