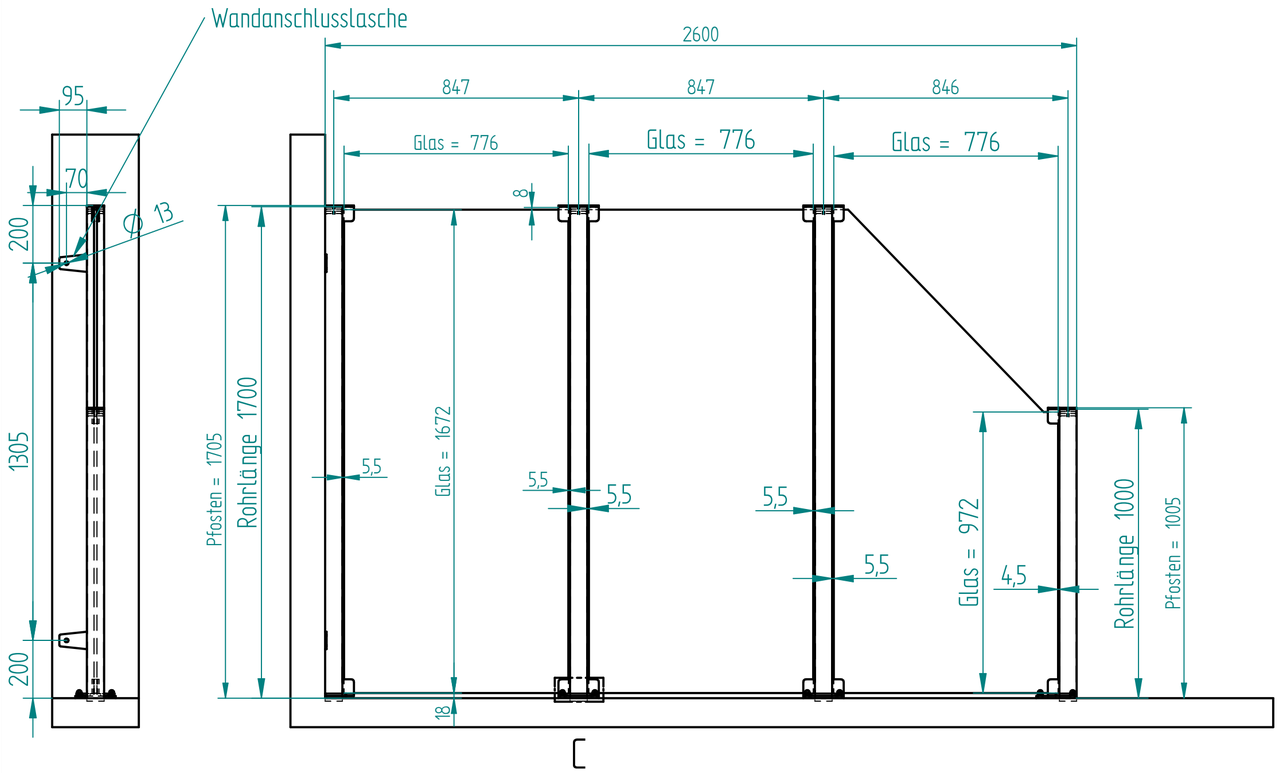

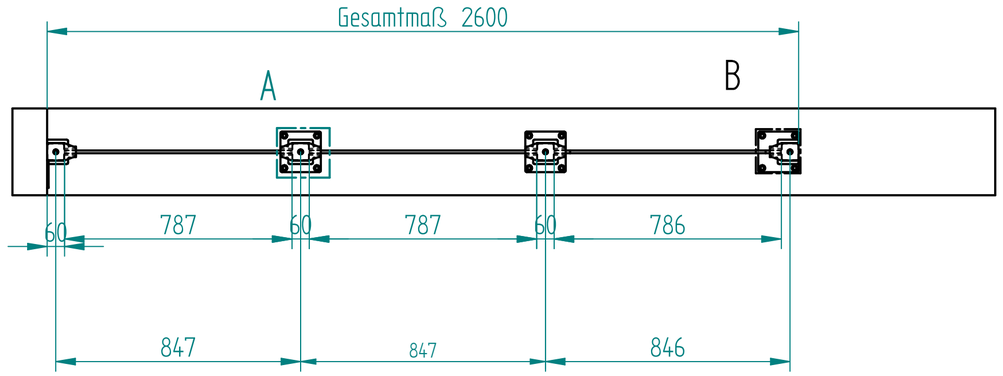

EINZELHEIT A
1:2

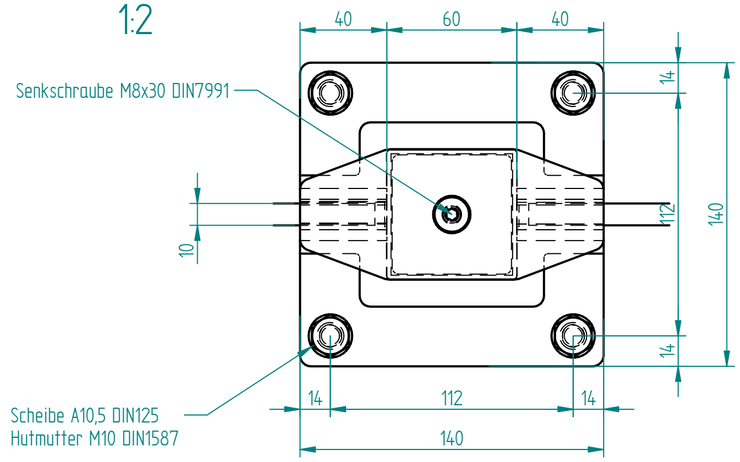

EINZELHEIT B
1:2

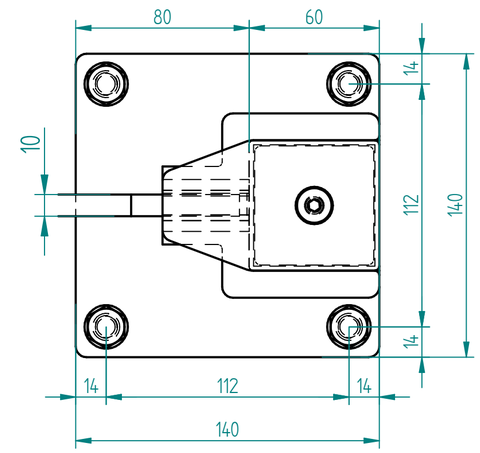

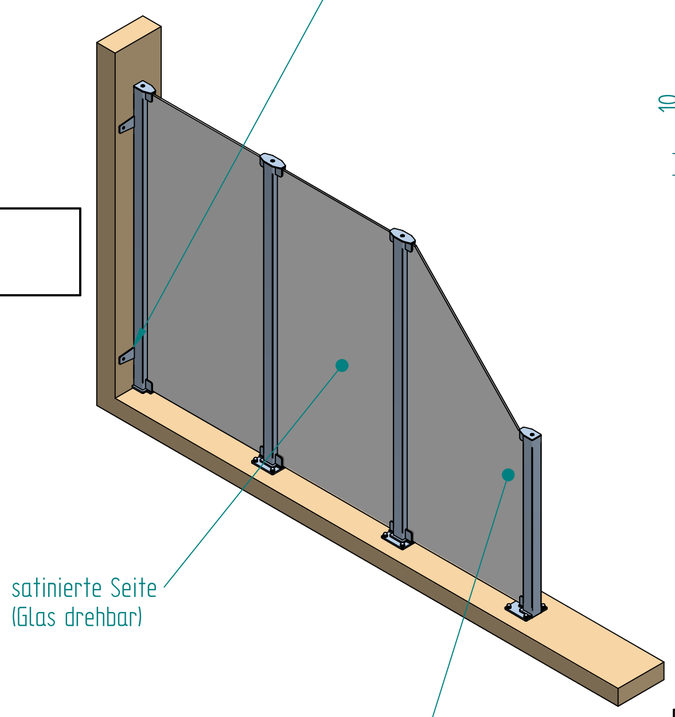

EINZELHEIT C
1:2

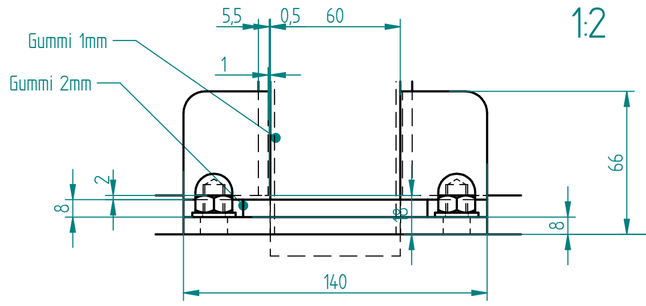

Metalleigenschaften	
Material:	1.4301 (V2A)
Oberfläche:	geschliffen K240
Glaseigenschaften:	
Glasart	
Glasstärke	
Kanten	
Glas	
Beschichtung	
Sonstiges	

Stückzahl 1	Version:	Allgemeintoleranzen (nicht gelten für Glaser) DIN ISO 2768-vL	Glasprofi24	
Blatt A2	Maßstab: 1:10	Bearbeiter: Technik	Zeichnungsdatum: 01.06.2017	
Kunde / Auftragsnummer: Beispielzeichnung				
Benennung: Glaswindschutz AUNDO				
FILE NAME: Stockhausen_AN1704082-V_WS_AUNDO_WPf-P_3GL_s				